VERONA COPPER

Mitigeurs

Code: R497 D06

MITIGEUR VERONA COPPER

CARACTÉRISTIQUES

PLAQUE DE MARQUAGE	Tous les mitigeurs Foster sont équipés d'une plaque de renforcement qui assure une parfaite stabilité sur tout évier.
ROTATION CHEMINÉE	Tous les mitigeurs sont équipés d'un grand angle de rotation. Certains modèles permettent une rotation complète à 360°.

DÉTAILS

Type de mitigeur	Mitigeur avec bec pivotant
Coloration	Copper
Finition	PVD
Matériau	Laiton
Textures	Chrome
Angle de rotation	360°

Base d'appui	ø50mm
Cartouche	À disques céramiques
Trou mitigeur	ø35mm
Encombrement arrière	35mm
Épaisseur maximale du top	40mm

DESSINS TECHNIQUES

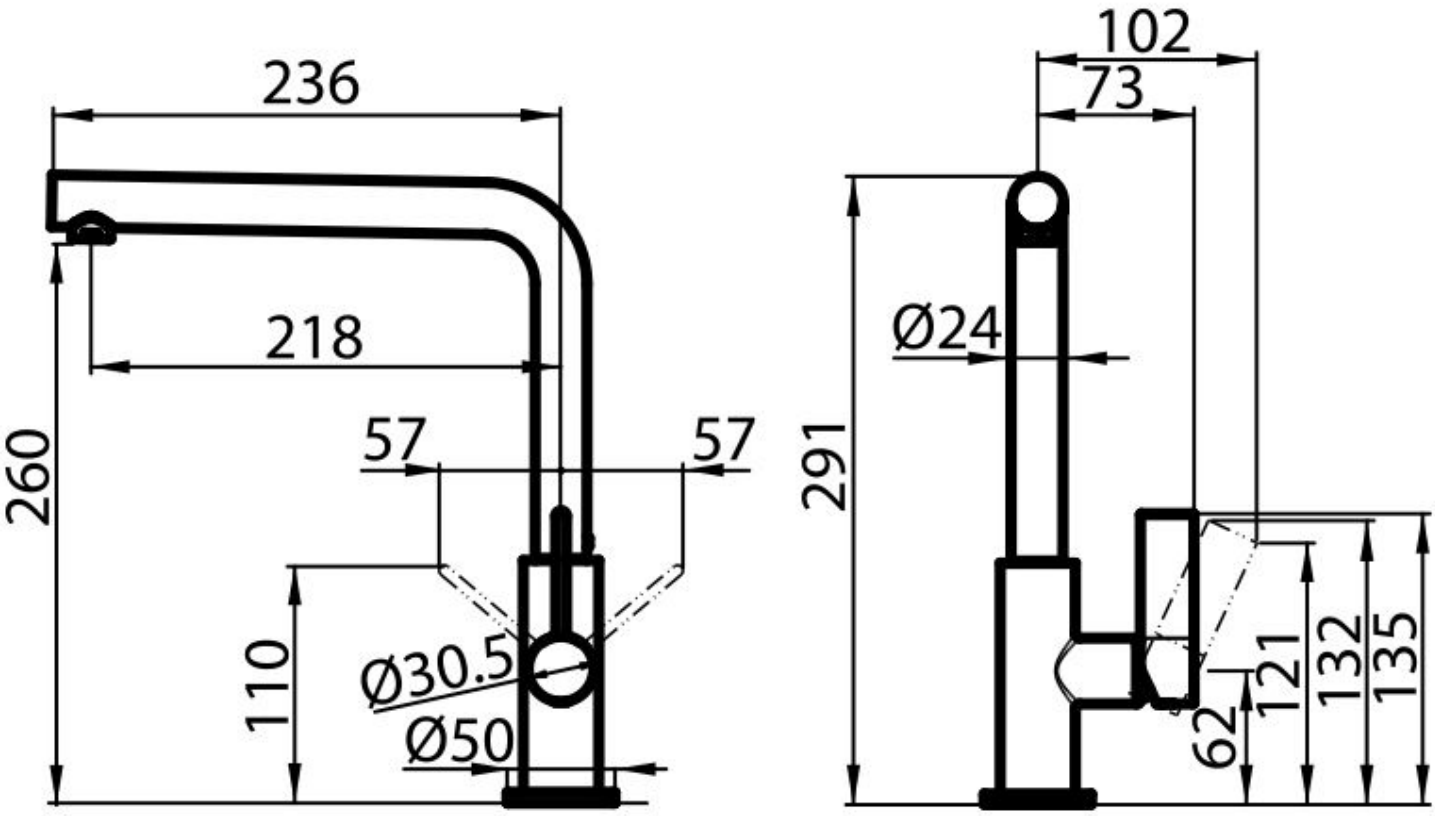

GALERIE